SEPARATOR DELIVERED DETACHED IN JOINED BAG.

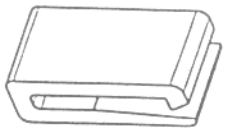

ECHELLE 4/1

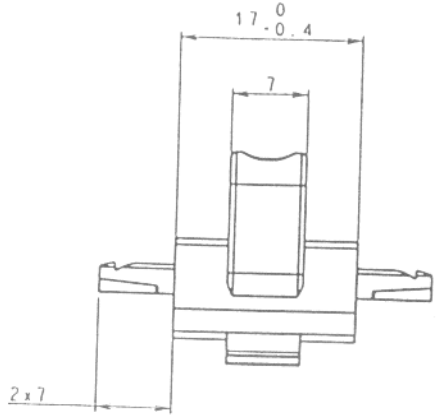

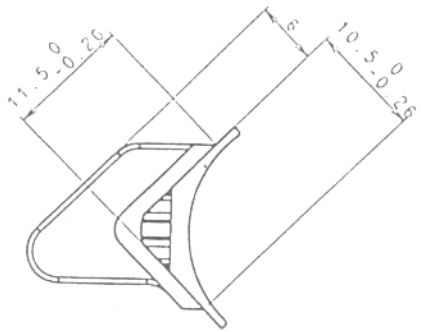

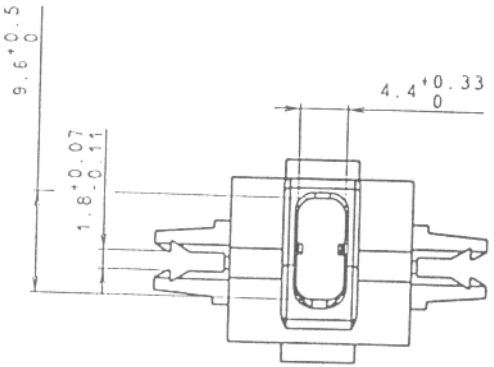

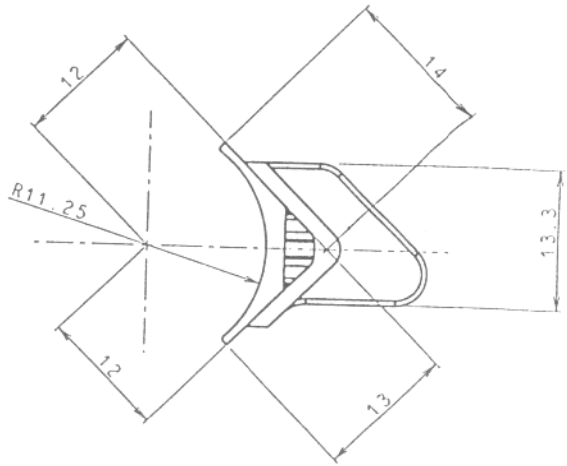

The number indicated on the drawing is not the corresponding commercial reference number.

REFERENCES OF CORD GUIDE	COLOR
163920	WHITE
163923	BLACK
163924	GREY

BON POUR PRODUCTION
31 MARS 2003
Attention : Ne plus utiliser les plans antérieurs

MODIF.	DESIGNATION DE LA MODIFICATION	DATE	NOM

MATIERE:

TOLERANCES GENERALES ET TOLERANCES GEOMETRIQUES SUIVANT SOM-DIRE 24 R4 :
Classe Normale Svt NF T 58-000

Dessiné par: LERU le: 10-Feb-00
Vérifié par: Dupas le: 11/4/00

SOMFY

DESIGNATION: INTERFACE DRAWING WITH CORD GUIDE

Ech.: 2/1 | Base modèle Ind PDM: X00

N°: 163927 A | 00

Ce dessin est interdit - Loi n° 57 298 du 11.03.57 -